TEE IGUAL SANITARIA

SMS (ISO 2037) · DIN 11852 · INOX 304 / 316

SMS 25–101,6 mm · DN25–DN100



TEE IGUAL · AISI 304 / 316

APLICACIÓN

Tee igual de tres extremos para soldar a tope en tubería sanitaria SMS o DIN. Deriva o une flujos con extremos rectos que facilitan alinear y soldar.

Ideal para ramales y derivaciones en alimentos, bebidas y lácteos.

USABILIDAD

- Los tres extremos tienen el mismo Ø exterior (A) que el tubo: interior continuo, sin escalones.
- Extremos lisos a escuadra, listos para soldadura TIG a tope.
- SMS y DIN no son intercambiables: SMS 51 mm ≠ DIN DN50 (Ø 52 mm). Elegir según la tubería existente.

LA NORMA

- SMS / ISO 2037 (EN 10357-D): tees en Ø exterior métrico, de 25 a 101,6 mm.
- DIN 11852 (Alemania) fija tees, codos y reducciones de inox para soldar, por diámetro nominal DN.
- En ambas normas B se mide del eje al extremo y el largo total C es 2 × B.

CARACTERÍSTICAS

- AISI 304 o 316, tee igual (tres extremos de la misma medida).
- SMS: espesor 1,2 mm (25–51), 1,6 mm (63,5–76,1) y 2,0 mm (101,6).
- DIN: B igual al radio del codo DIN 11852 del mismo DN.

COTAS TÉCNICAS

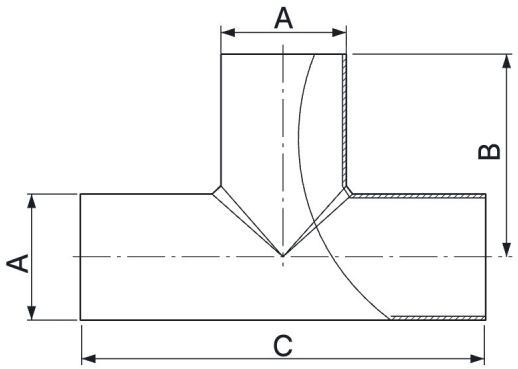

TEE SMS (MM)

PULG.	A	B	C
1"	25	55	110
1½"	38	70	140
2"	51	82	164
2½"	63,5	105	210
3"	76,1	110	220
4"	101,6	150	300

TEE DIN (MM)

DN	A	B	C
25	28	50	100
32	34	55	110
40	40	60	120
50	52	70	140
65	70	80	160
80	85	90	180
100	104	100	200

A Ø exterior · B eje del tramo a extremo · C largo total.
SMS: Inox 316 en 25, 38, 51, 63,5 y 76,1 mm · Inox 304 en 25 y 101,6 mm.
DIN: Inox 304 de DN25 a DN100 · Inox 316 en DN25, 40, 50, 65, 80 y 100.

AISI 304 · 316 · SMS · DIN

AGINOX
ACERO INOXIDABLE

T F: 998015298
@ ale.allende@aginox.cl
W www.aginox.cl